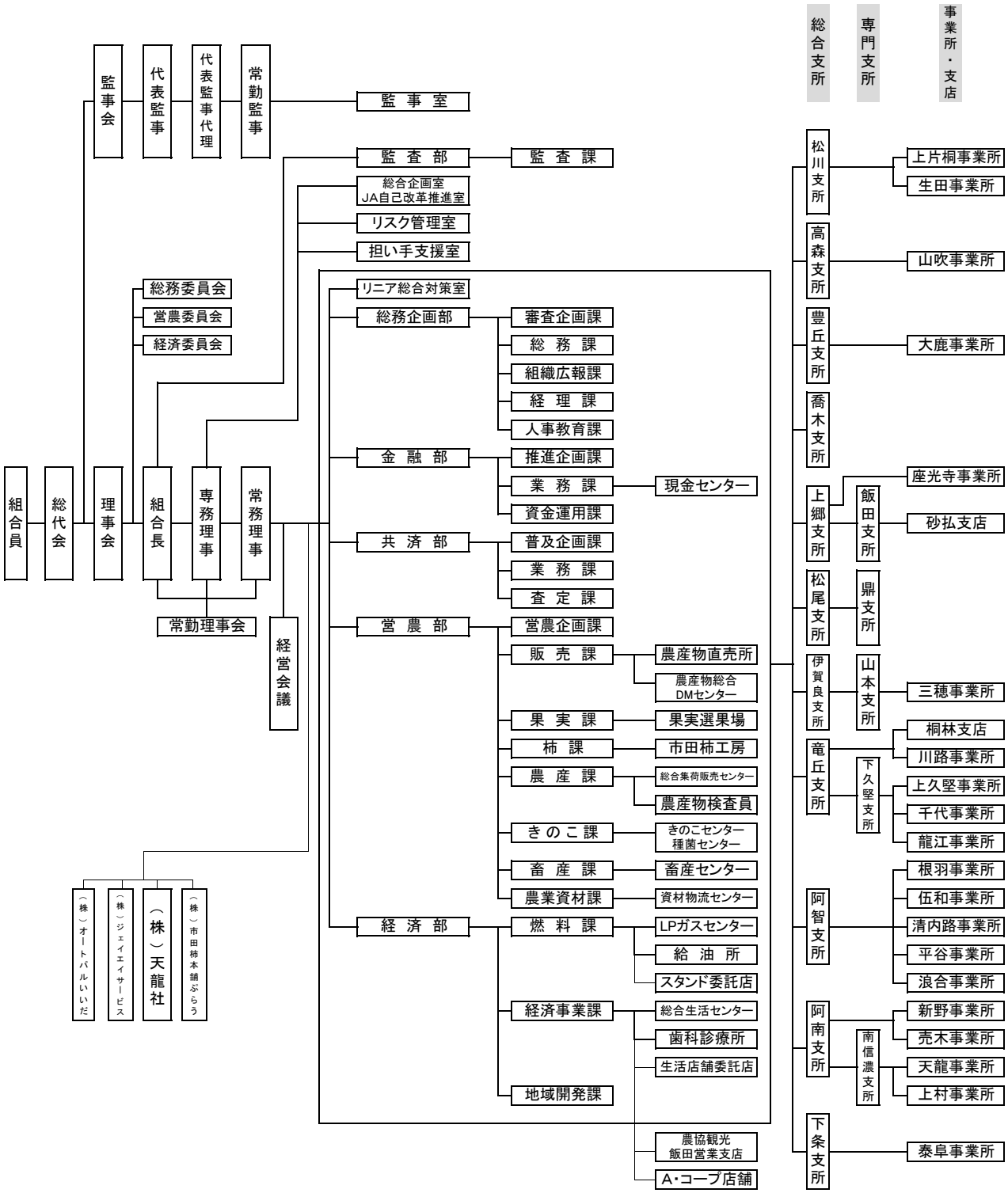平成30年度組織機構図